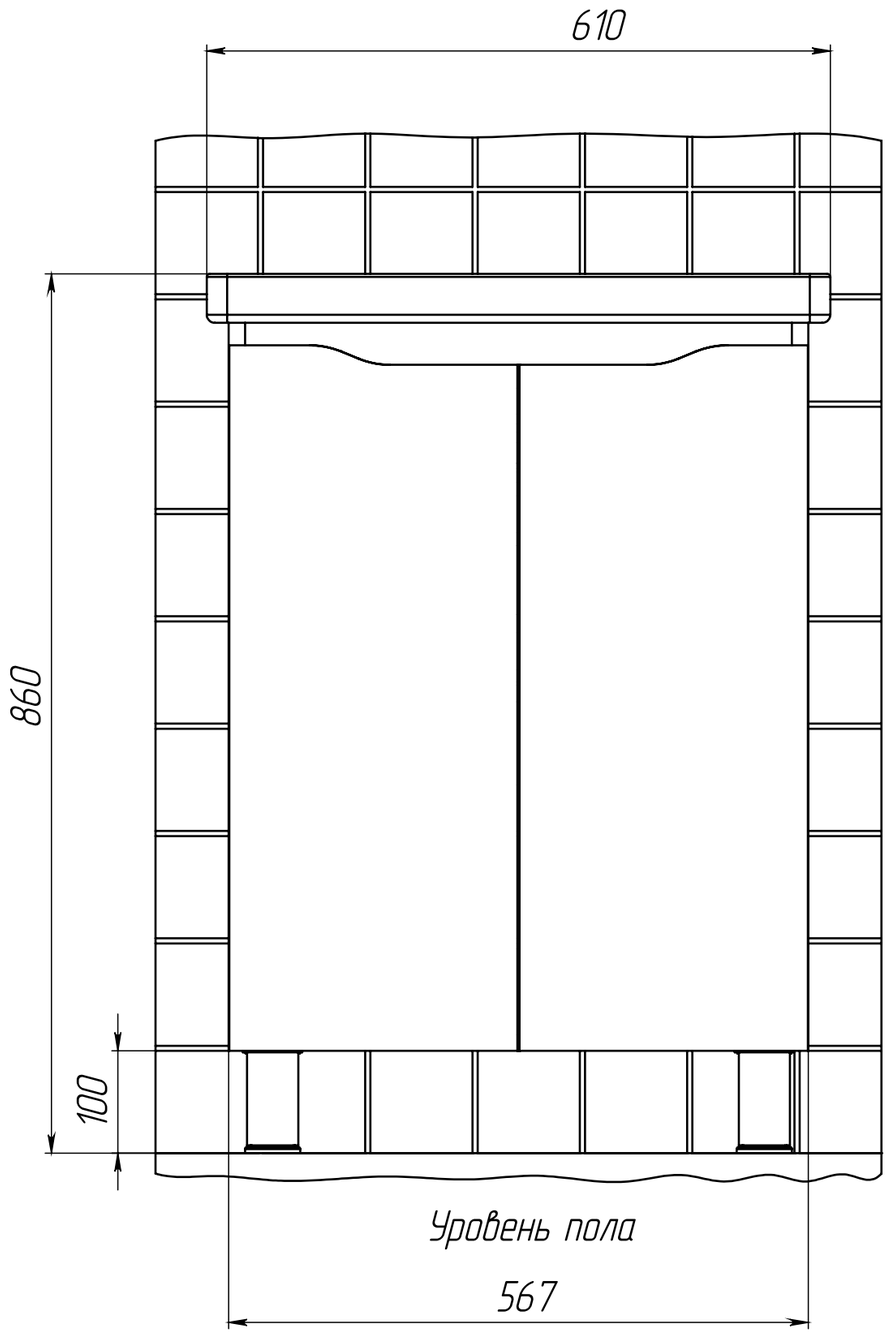
610
860
100
Уровень пола
567

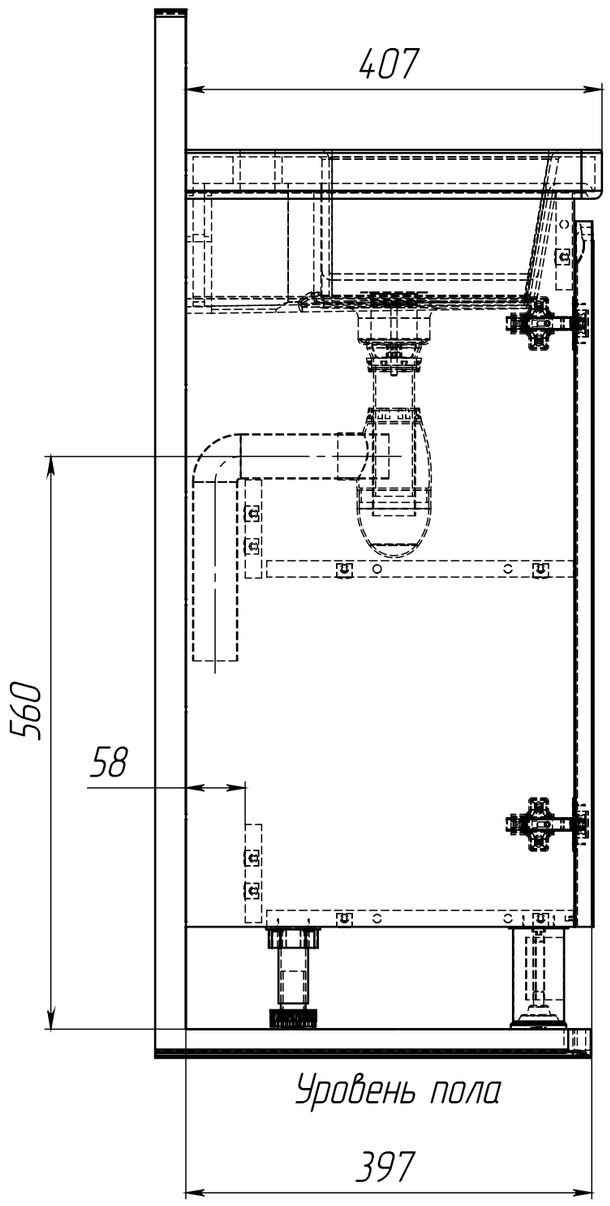
407
560
58
Уровень пола
397

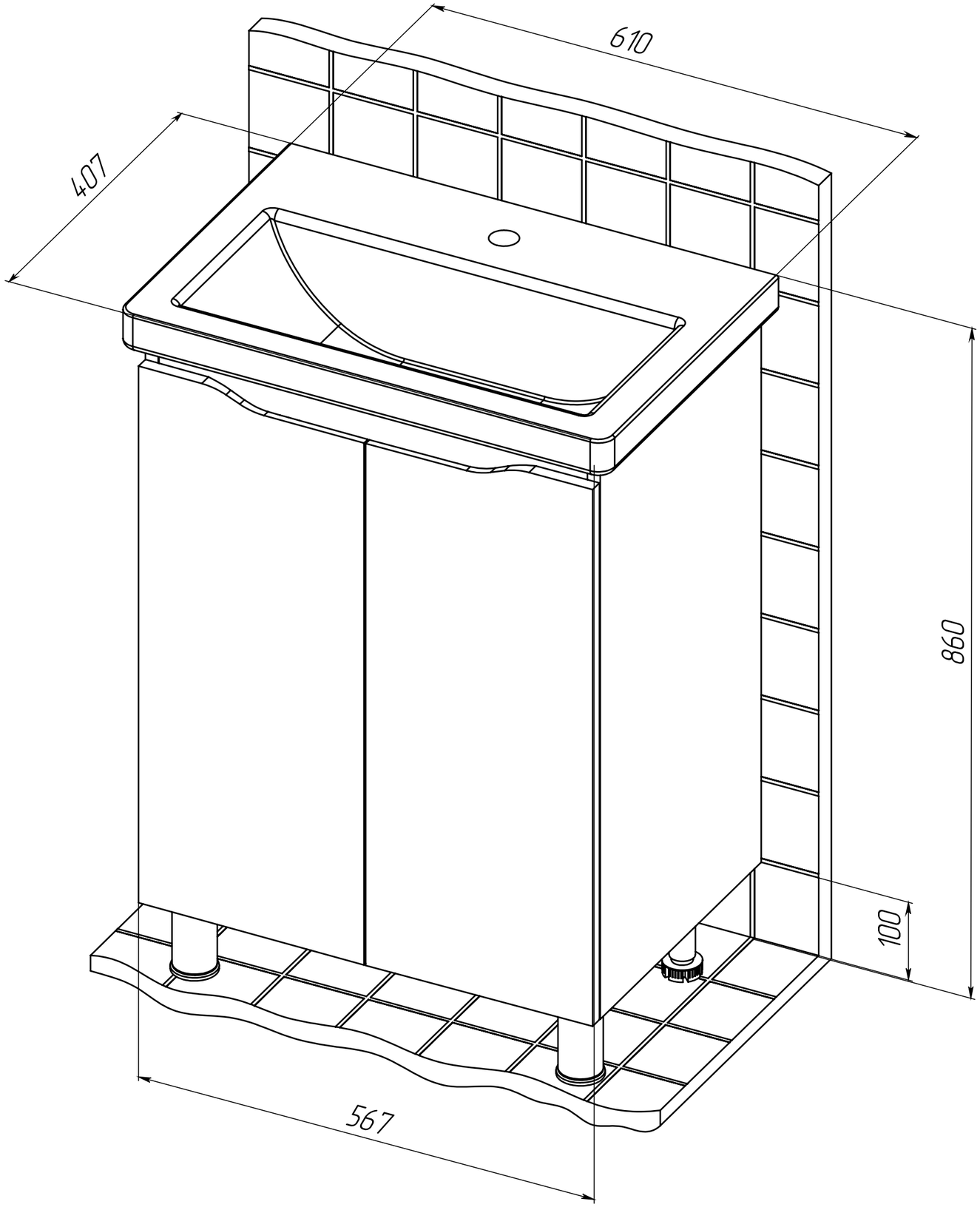
610
407
860
100
567

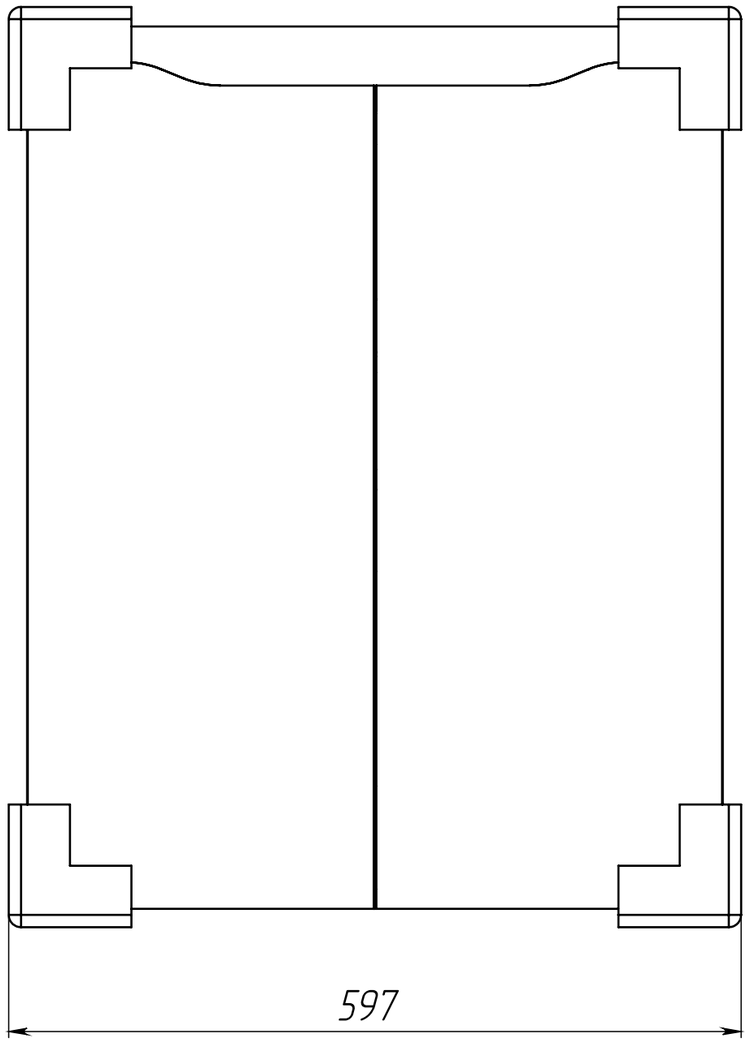

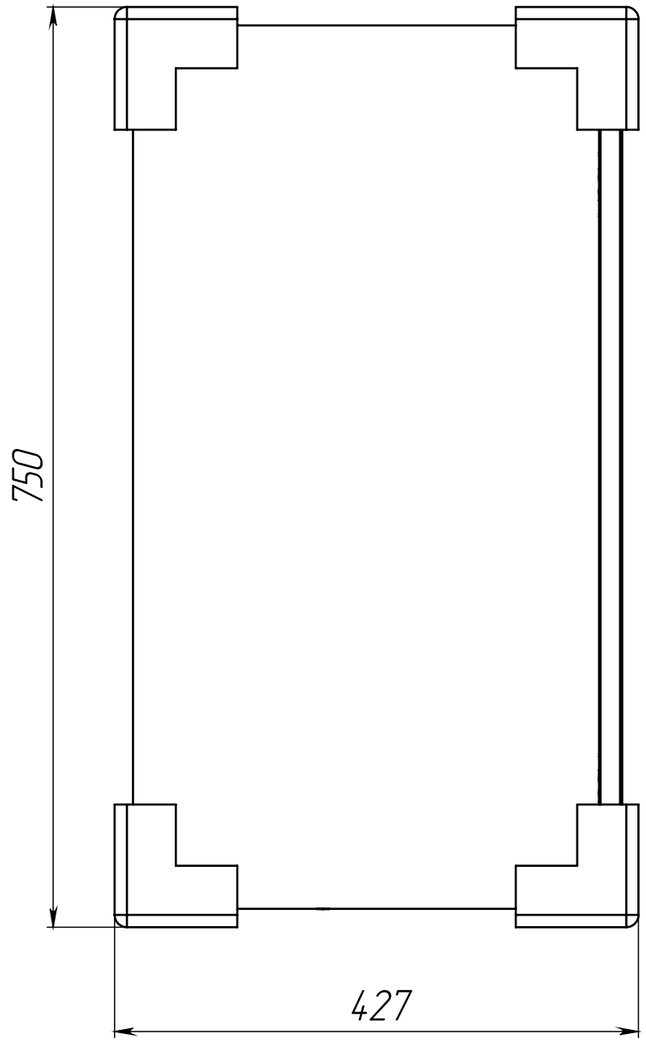

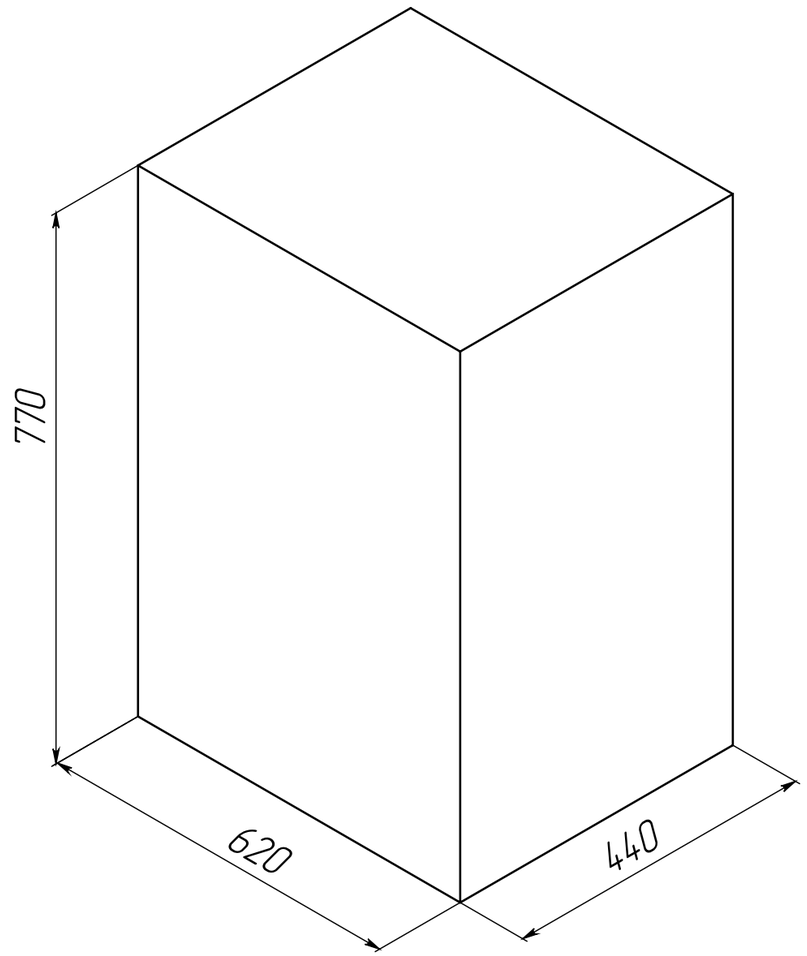

Габариты в упакованном виде